



JETPRO S

JETPRO S 2-stegs hydraulpump är marknadens mest prisvärda lättviktspump.
Pumpens kompakta konstruktion med en 3 liters tank minskar vikten till en nivå olikt någon annan hydraulisk pump och gör den mobilare för operatören. Enkla kontroller med två knappar garanterar operatörens användarvänlighet och påskyndar samtidigt skruvdragningsprocessen. JETPRO S är väldigt tyst och arbetar på cirka 80 dB.

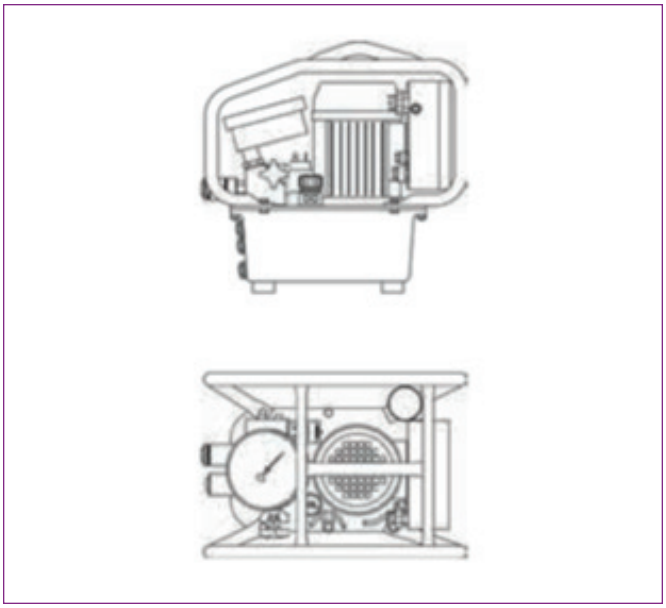

SPECIFIKATIONER OCH FUNKTIONER

Effekt	115v (7.5 Amp) / 230v (4.5 Amp)
Mätare	0-700 bar (+/- 1% noggrannhet)
Tankkapacitet	3.0 L / 0.8 gals.
Steg	2
Vikt	15 kg / 33 lbs.
Maximalt oljeflöde*	5 l/min. / 310 cu. in./min.
Oljekylare	Nej
Skyddsbur	Ja
5m (15') Handkontroll	Ja

* Maximalt oljeflöde är beroende av spänning.